INTER CENTRAL

遠赤外線ヒーター

マイヒートセラフィ®

SERAPHY

型番 MHS-700(W)／MHS-700(K)

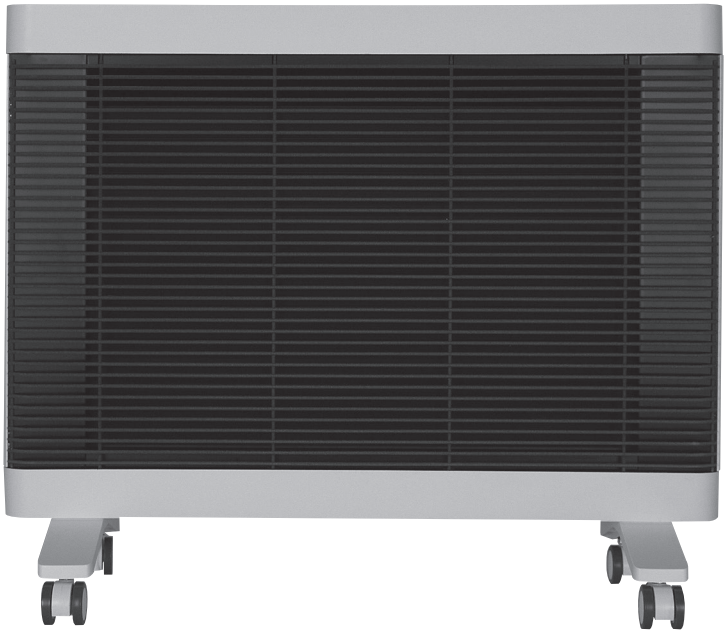

取扱説明書

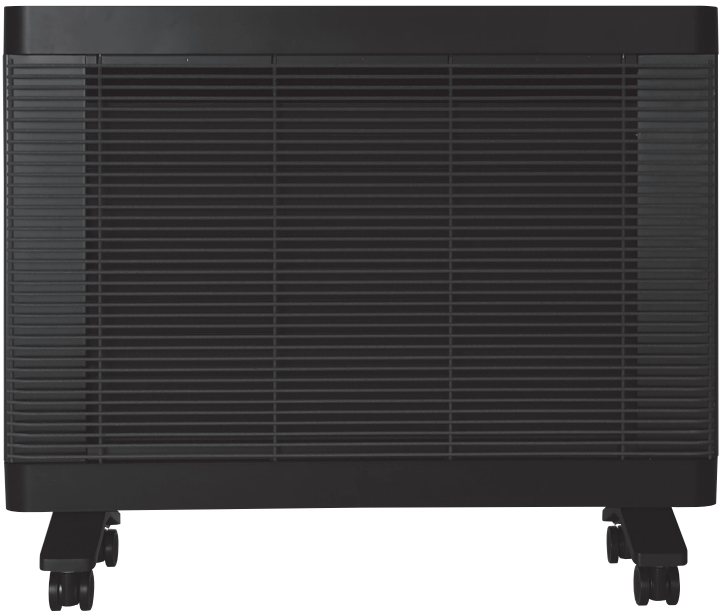

●この製品は一般家庭用です。
他の用途では使用しないでください。思わぬ事故の原因になります。

●この製品は日本国内単相 100V 専用です。
海外ではご使用になれません。また、アフターサービスもできかねます。

●地震・火災など緊急時や異常時には、直ちに電源プラグを抜き、ご使用を中止してください。

上手に使って上手に節電

このたびは、インターセントラル遠赤外線ヒーター
「マイヒートセラフィ」をお買い上げいただき、
まことにありがとうございます。

この取扱説明書を良くお読みのうえ、正しくご使用ください。
お読みになったあと、この取扱説明書はいつでも見られるところに、
必ず大切に保管しておいてください。

目　次

内容物のご確認 …… 2
安全上のご注意 …… 2〜5
使用上のお願い …… 6
各部のなまえ …… 7
ご使用方法 …… 8〜11
1 運転前に
2 運転入／切
3 便利な機能
(1)能力切替ボタン　(2)タイマー設定　(3)消音設定　(4)チャイルドロック
4 安全装置
5 暖房の終了
お手入れ方法 …… 12
安全点検のおすすめ …… 12
修理を依頼される前に …… 13〜14
保証書とアフターサービス …… 14
譲渡、廃棄について …… 14
主な仕様 …… 裏表紙

内容物のご確認 （　）内は個数です

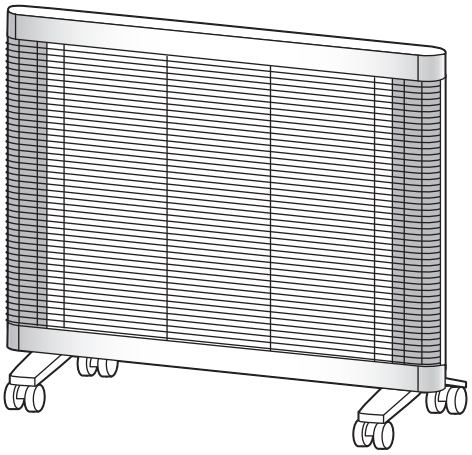

本体（1）

専用カバー（1）

取扱説明書（1）<本書>

保証書（1）<段ボール箱貼り付け>

安全上のご注意 必ずお守りください

■ご使用の前に、この「安全上のご注意」をよくお読みの上、正しくお使いください。

■ここに示した注意事項は、製品を安全に正しくお使いいただき、あなたや他の人々への危害や損害を未然に防止するためのものです。また注意事項は、危害や損害の大きさと切迫の程度を明示するために、誤った取り扱いをすると生じることが想定される内容を、「警告」「注意」の２つに区分しています。いずれも安全に関する重要な内容ですので、必ず守ってください。

⚠ 警告	誤った取り扱いをしたとき、人が死亡または重傷を負う可能性が想定される場合
⚠ 注意	誤った取り扱いをしたとき、人が傷害を負う可能性および物的損害のみの発生が想定される場合

絵表示の例

△記号は、危険・警告・注意を促す内容があることを告げるものです。
図の中に具体的な注意内容（左図の場合は感電注意）が描かれています。

○記号は、禁止の行為であることを告げるものです。
図の中や近傍に具体的な禁止内容（左図の場合は分解禁止）が描かれています。

●記号は、行為を強制したり、指示したりする内容を告げるものです。
図の中に具体的な指示内容（左図の場合は電源プラグをコンセントから抜いてください）が描かれています。

■お読みになった後は、お使いになる方がいつでも見られるところに必ず大切に保管してください。

安全上のご注意 必ずお守りください

⚠警告

修理技術者以外の人は、絶対に分解したり、修理・改造はしないでください。

●発火したり、異常動作して、火災や感電・けがの原因になります。

●修理は、お買い求めの販売店または当社フリーダイヤル（裏表紙）にご相談ください。

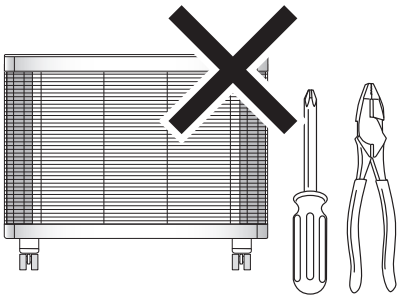

乾燥等、他の用途に使用しないでください。

●過熱による故障や発火による火災の原因になります。

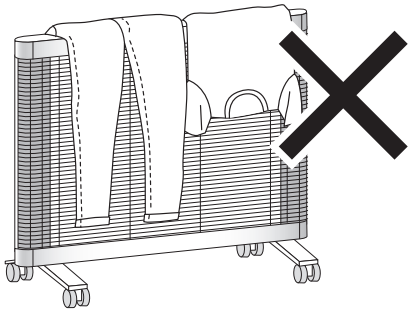

湿気の多い場所や水のかかる場所では使用せず、水をかけたりしないでください。

●ショート・感電の原因になります。

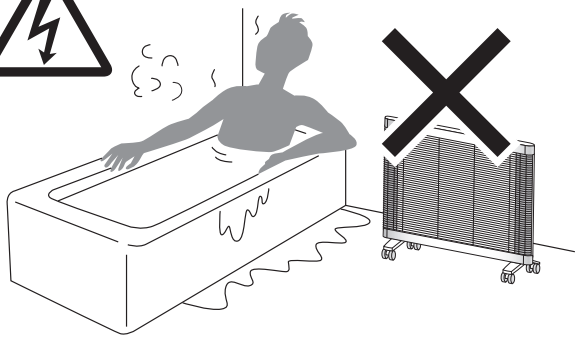

単相100V以外では使用しないでください。

●火災や感電の原因になります。

定格15A以上のコンセントを単独で使用してください。

●他の器具と併用すると発熱による火災の原因になります。

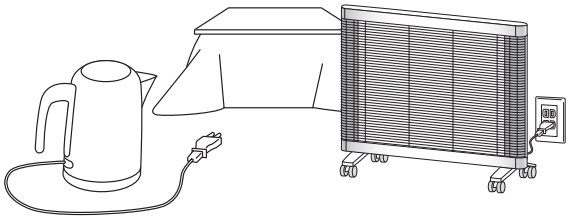

可燃性スプレーや、引火性のもの（ガソリン・ベンジン・シンナーなど）を近くで使用しないでください。

●爆発や火災、発火の原因になります。

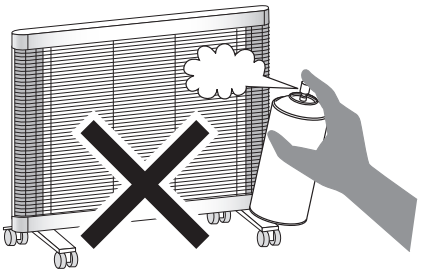

上に乗ったり、寄りかかったり、腰掛けたりしないでください。

●本体が破損したり、やけどや転倒して、けがの原因になります。

ガード上部やその周り、本体背面上部は熱くなりますので、手を触れないでください。

●やけどの原因となります。

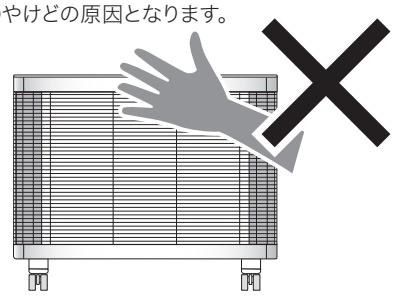

乳幼児や自分で正しく操作できない方は、付添いなしでは使わないでください。

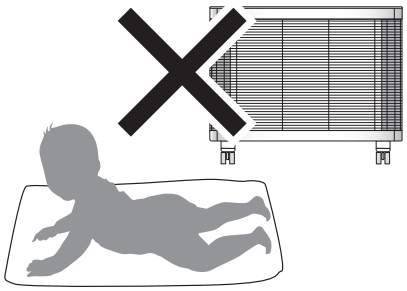

●やけどを起こす原因になります。

本体に水や飲み物などをこぼさないでください。

こぼれた時は、直ちに使用を中止し、販売店の点検を受けてください。

●感電・ショート・発火の原因になります。

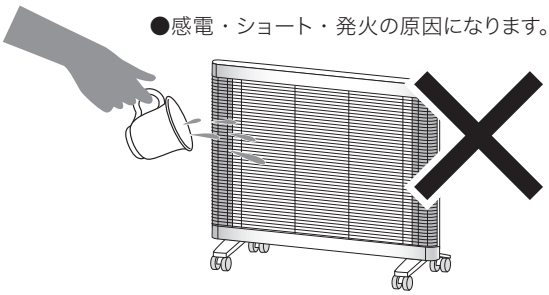

長時間、皮膚の同じ部位を暖めないでください。

●やけどの原因になります。

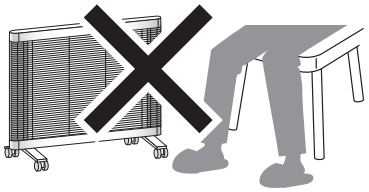

本体のまわりには障害物やカーテンなどの可燃物を近付けないでください。

●火災や故障の原因になります。

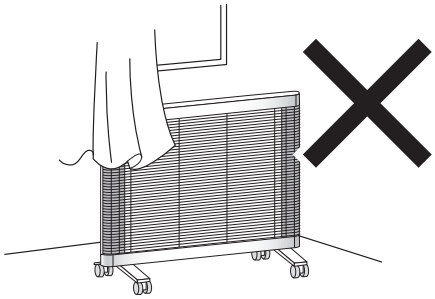

ぬれた手で電源プラグを抜き差ししないでください。

●感電の原因になります。

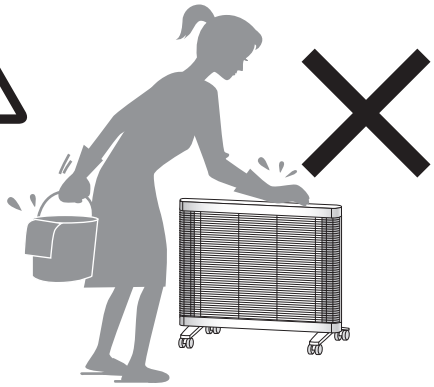

延長コードの使用やたこ足配線はしないでください。

●火災の原因となります。

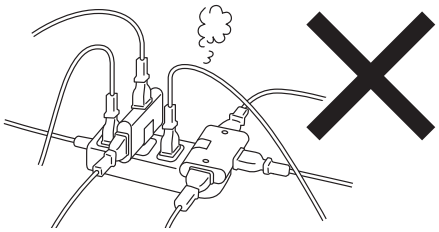

異常時・故障時には、直ちに使用を中止し、電源コード・電源プラグを抜いてください。

●発熱などで感電や火災の原因になります。

電源プラグは定期的に点検して、ほこりやごみが付着している場合は、よく拭き取って使用してください。

●汚れたままでは火災の原因になります。

安全上のご注意 必ずお守りください

⚠警告

電源コード・電源プラグを破損させないでください。

傷つけたり、無理に曲げたり、引っ張ったり、束ねたり、重い物を乗せたり、挟み込んだり、加熱したり、加工しないでください。

●感電や故障、発火・火災の原因になります。

ガードや本体の穴・隙間に、ピンや針金などの金属物、紙やプラスチック製品などの異物を入れたりしないでください。

●感電・ショート・発火・火災の原因になります。

⚠注意

ガードの中に指などを入れたりしないでください。

●けがや、やけどの原因になります。

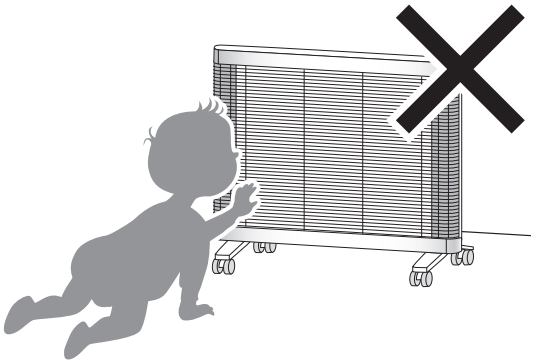

障害物の周囲、不安定な場所や傾いた所では使用しないでください。

●転倒してけがや故障の原因になります。

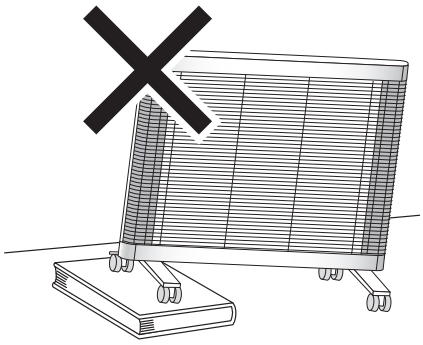

お手入れは本体が冷めてから、必ず電源プラグをコンセントから抜いて行なってください。

●やけどや感電の原因になります。

電源プラグを抜く時は、必ず先端の電源プラグをしっかり持ってコンセントから抜いてください。

●感電やショートによる火災の原因になります。

直射日光、雨風の当たる所では使用しないでください。

●過熱などにより、感電や火災の原因になります。

使用時以外は、必ず電源プラグをコンセントから抜いてください。

●絶縁劣化による感電・漏電火災の原因になります。

持ち運びは、必ず電源プラグを抜いて本体が冷めてから取っ手をしっかり持って行なってください。

●けがや、やけどの原因になります。

使用上のお願い

⚠注意

ご使用の前に本体がしっかりと組み立てられ、電源コードなどが傷ついていないことを確認してください。

●不備な組み立ては、転倒や故障の原因になります。

燃えやすいもの（可燃物）や障害物から、必ず下図に示す寸法を離してください。

●火災や変質・変色の原因になります。

■知っておいていただきたいこと

●**初めてご使用になる時は、塗料のにおいや煙が出る場合がありますが異常ではありません。ご使用と共に出なくなりますが、そのような場合は充分換気をしてご使用ください。**

●ご使用中に音がすることがありますが、以下の場合は異常ではありません。そのままお使いください。

・「ピチピチ」：本体が熱により膨張・収縮するためです。

・「ジー」　：通電によりわずかに振動するためです。

・「カチッ」　：ヒーター出力（ECOモード）を切り替えるためのリレー接点の開閉音です。

●この製品は、輻射による暖房器のため、暖まりかたがスポット的、局所的でお部屋全体が暖まらないことがあります。

●この製品は一般家庭用です。

■使用場所について

水平で安定した場所、充分な離隔を確保でき、直接日光や雨風が当たらない室内でご使用ください。

■周囲との距離

燃えやすいもの（可燃物、カーテンや寝具、衣類、紙やプラスチック製品）から下図に示す寸法を離して使用してください。

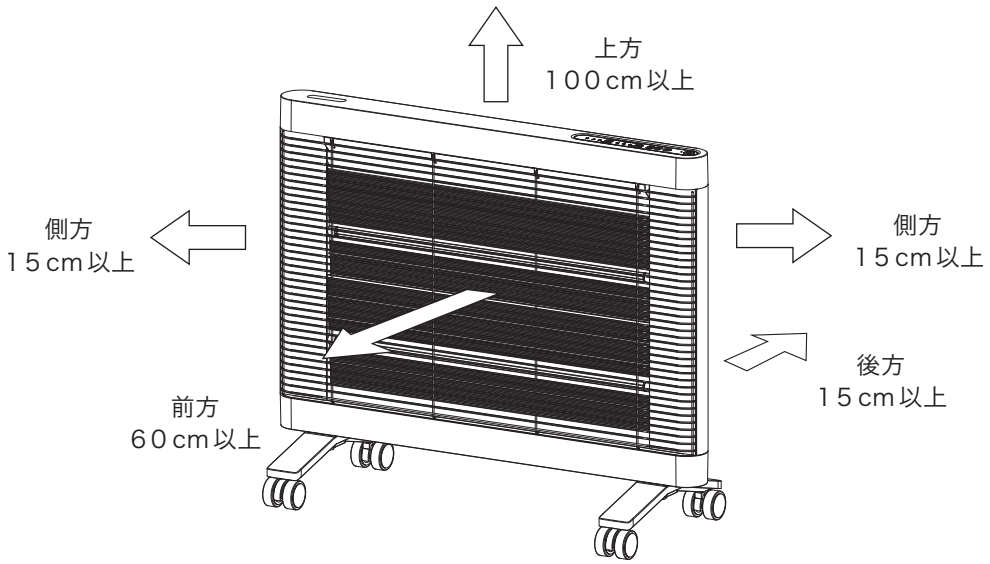

各部のなまえ

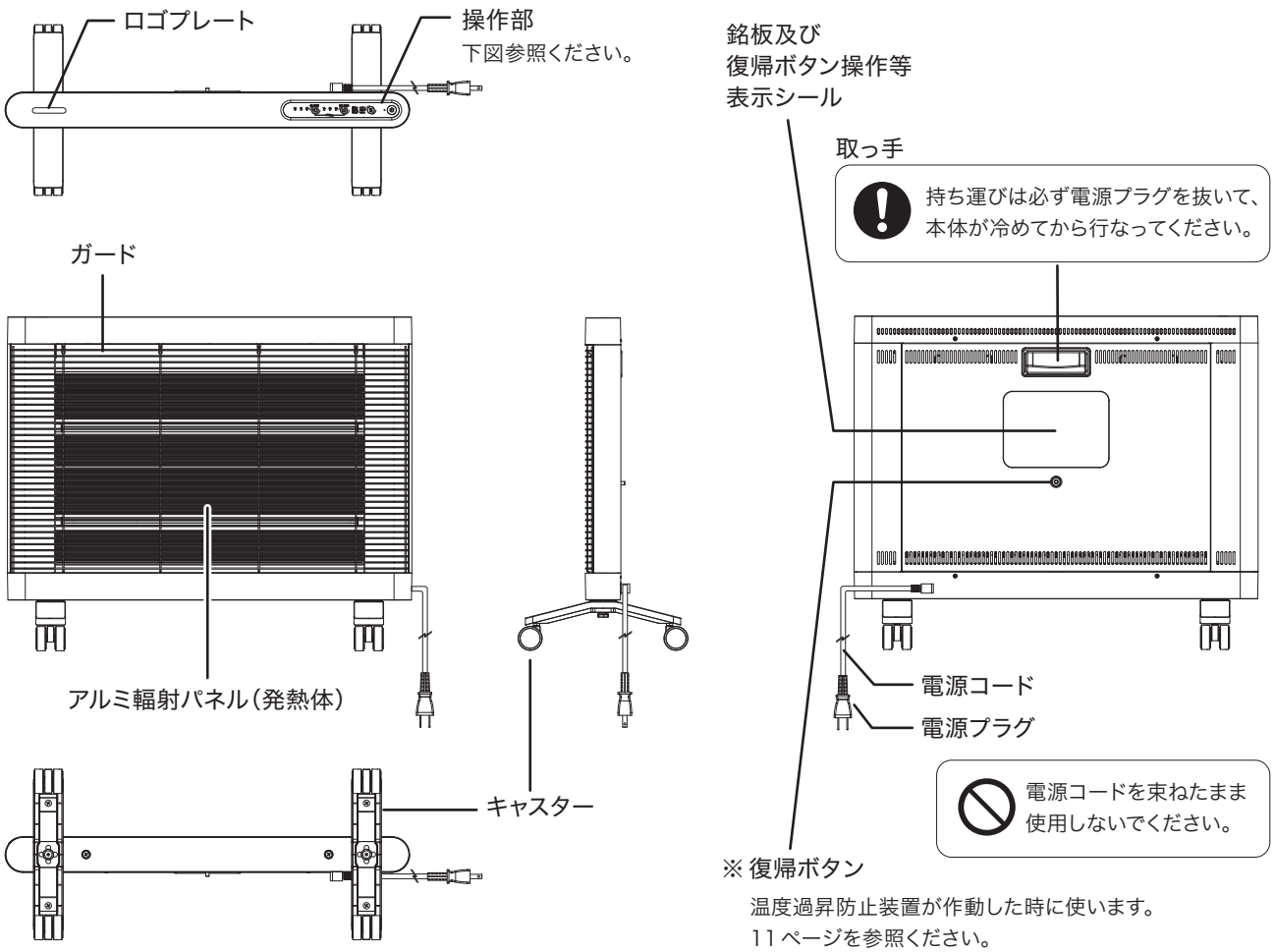

<操作部>

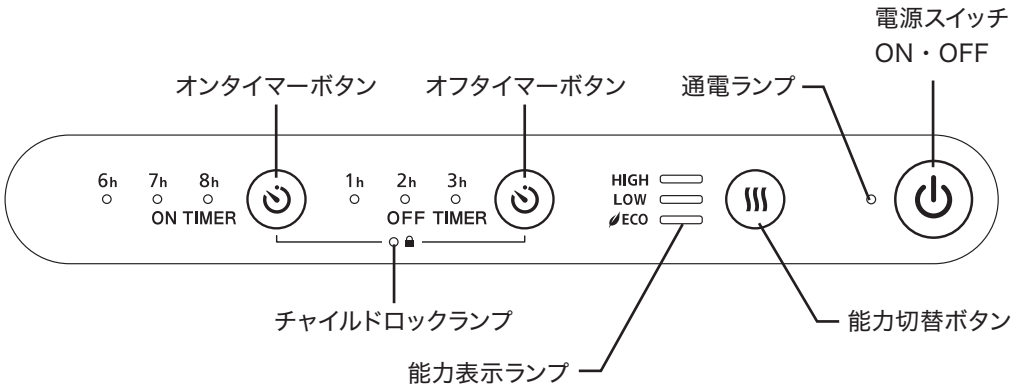

■能力メモリー機能

●電源スイッチを押して電源を切って停止した後、再び電源スイッチを押すと、停止する前の能力状態で運転します。
タイマー時間はメモリーされません。

●電源プラグを抜いたり、温度過昇防止装置が作動したり、停電した場合は、メモリーは解除されます。

ご使用方法

1 運転前に

① キャスターをセットします。

本体下部のキャスターを回転させて、2つとも本体と直角になり、安定するようにセットします。

お知らせ

<待機時消費電力>
電源プラグをコンセントに差し込んだ状態では、電源スイッチが「切」の場合でも約1Wの電力を消費します。

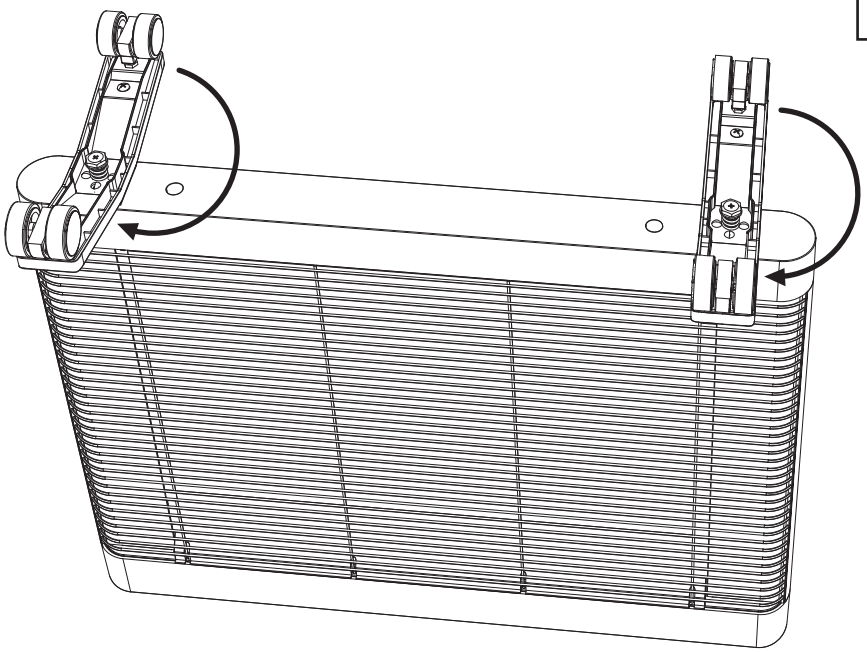

② 本機を平らな場所に置きます。

本体のそばに紙や布など燃えやすい物がないことを確認してください。

③ 電源プラグをコンセントにしっかりと差し込んでください。

2 運転入／切

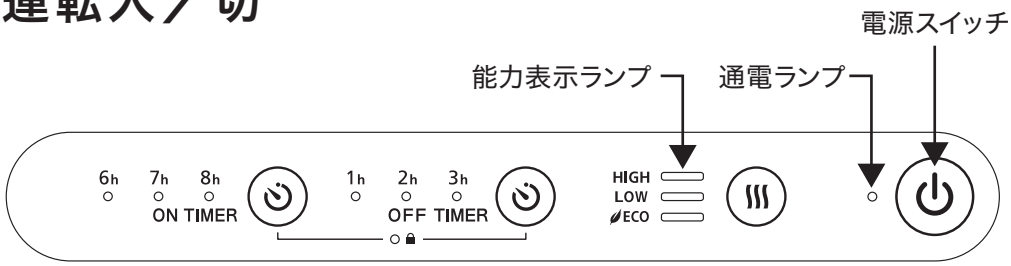

電源スイッチを押すたびに、「入」「切」が切り替わります。
「入」状態で、通電ランプと能力表示ランプが点灯し、ヒーターへの通電が開始されます。

3 便利な機能

(1) 能力切替ボタン

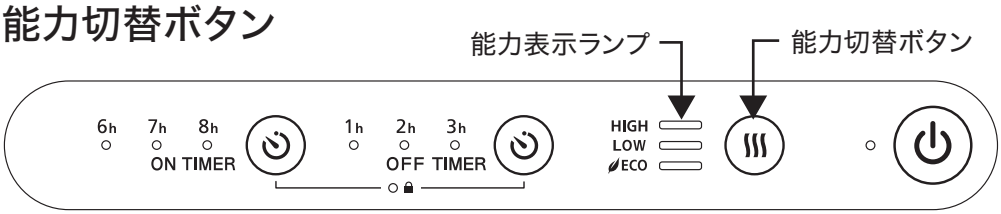

ボタンを押す毎に能力が切り替わります。
(ランプ点灯)

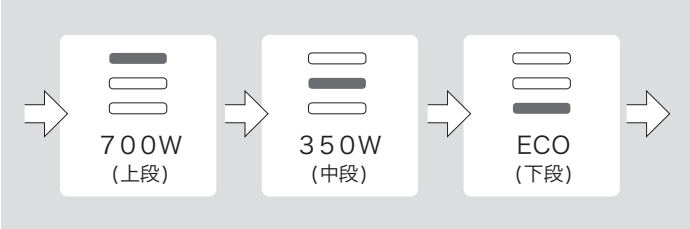

ECO(節電)モードについて

下段のLEDランプが点灯しているとき
ECOモードとなります。
5分毎に350Wと700Wが自動的に
切り替わります。
消費電力は、常にHIGH(700W)で
通電するよりも低くなり省エネ運転
になります。
暖房性能では、余熱によって700W
に近い暖房が得られます。

(2) タイマー設定

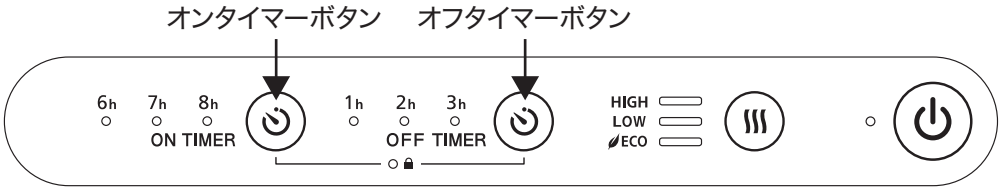

■オンタイマー設定

→6h→7h→8h→解除(消灯)

運転が停止し、設定時間後に運転を再開します。
ボタンを押す毎にタイマー時間が切り替わります。
(ランプ点灯)
時間の経過と共にランプが切り替わり、残り時間の目安を表示します。
5時間以下になると、残り時間数を、時間数分の点滅と休止を繰り返して表示します。
※消音設定時は、タイマーの切替音は生じません。

■オフタイマー設定

→1h→2h→3h→解除(消灯)

設定時間後に運転が停止します。
ボタンを押す毎にタイマー時間が切り替わります。
(ランプ点灯)
時間の経過と共にランプが切り替わり、残り時間の目安を表示します。
30分以内になると、ランプがゆっくりと点滅します。
※消音設定時は、タイマーの切替音は生じません。

■オンタイマーとオフタイマーの組み合わせ

オンタイマーとオフタイマーは、組み合わせて設定できます。
オフタイマーボタンを押した時から、設定時間後に運転が停止し、
オンタイマーボタンを押した時から、設定時間後に運転を再開します。

＜設定例＞

「2時間後オフ」を設定した後、「6時間後オン」を設定

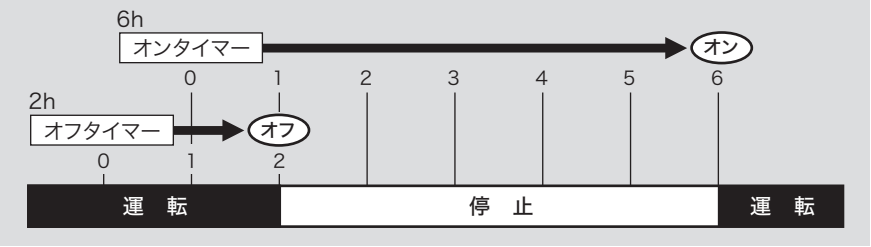

オンタイマーボタンを押した時から6時間後に運転が再開します。

「6時間後オン」を設定した後、「2時間後オフ」を設定

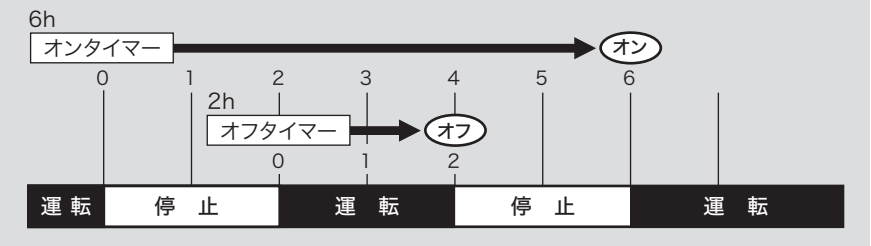

オンタイマーで停止中に、オフタイマーボタンを押して設定すると、オフタイマーが優先されます。

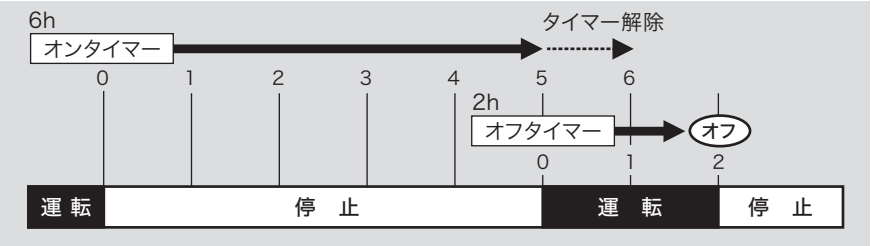

オンタイマーの残り時間がオフタイマーの設定時間より短い場合はオンタイマーは解除されます。

(3) 消音設定　※電源が「入」「切」どちらの状態でも設定できます。

オフタイマーボタンと能力切替ボタンを同時に3秒間長押しすると「ピッ」という受付音がなり、操作時のブザー音を消すことができます。再度同じ操作をすることで消音設定を解除します。

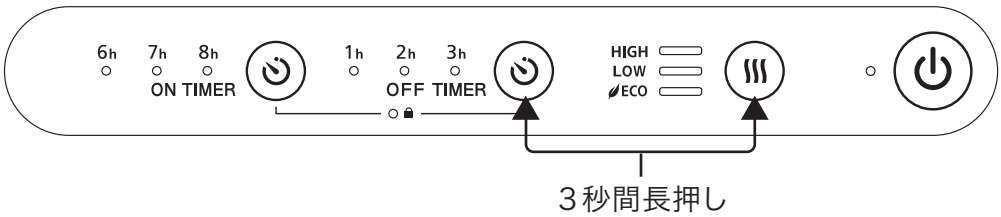

(4) チャイルドロック　※電源が「入」「切」どちらの状態でも設定できます。

オンタイマーボタンとオフタイマーボタンを「ピッ」という受付音がなるまで同時に3秒間長押しすると、電源スイッチOFF以外の操作ができなくなり、チャイルドロックランプが点灯します。解除の場合は再度同じ操作をすることで設定を解除します。チャイルドロックを解除しないと、ふたたび電源をONすることは出来ません。

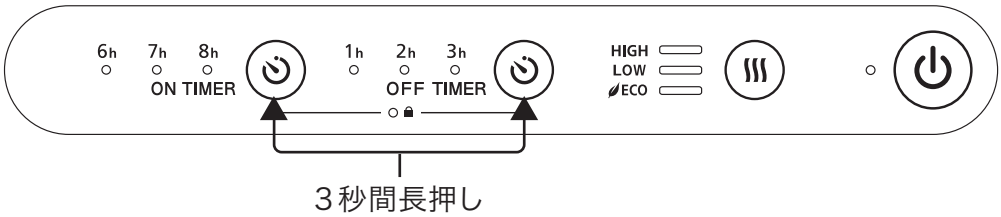

ただし、電源プラグをコンセントから抜くとチャイルドロック及び消音設定がリセットされ、初期設定状態で使用開始いただけます。

4 安全装置

■ 温度過昇防止装置

本体が過熱した場合に、通電を停止します。
本体が冷めるまで待ち、障害物や中に異物があれば取り除き、本体背面の復帰ボタン（※P7）を押して、電源スイッチを入れ直してください。

■ 転倒時電源オフ機能

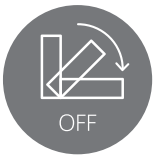

本体が傾いたり転倒した時に運転を停止します。通電ランプが点滅します。
本体が傾いたり、倒れている場合は本体を真っ直ぐ起こして、電源スイッチを入れ直してください。

■ 自動停止機能（無操作・無動作８時間）

運転開始した時、オンタイマーで運転が開始して何も操作しない場合８時間後に自動的に通電が停止します。
電源スイッチを入れ直してください。

■ ガード

ガード全面のフロッキー（植毛）加工でやけどを防止します。

■ チャイルドロック

お子さまなどによる操作や、押し間違えを防止します。

5 暖房の終了

電源スイッチを押して電源を切ってください。

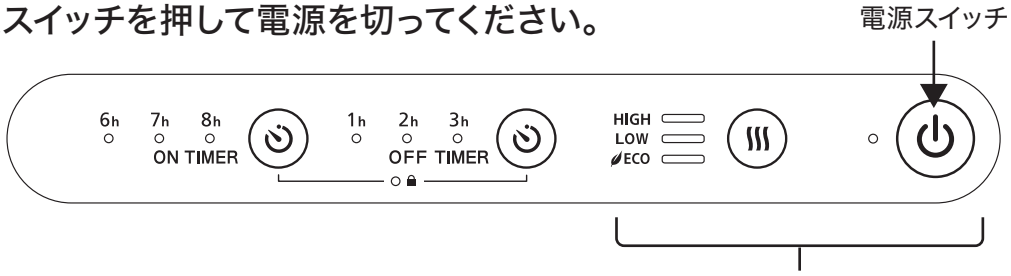

⚠注意

使用時以外は、必ず電源プラグをコンセントから抜いてください。

●絶縁劣化による感電・漏電火災の原因になります。

お手入れ方法

⚠注意

お手入れは本体が冷めてから、必ず電源プラグをコンセントから抜いて行なってください。

●やけどや感電の原因になります。

■本体は柔らかい布でからぶきしてください。
■特に操作部など濡れた布で拭くと故障の原因になります。
■汚れのひどいときは、水で薄めた中性洗剤を含ませた布を、よく絞ってふき取り、乾いた布で仕上げてください。
■ほこり等は掃除機で吸い取ってください。

お願い

シンナーやベンジンなどの溶剤や塩素系漂白剤、みがき粉、たわしなどは使わないでください。

●表面を痛めたり、変色や変質の原因になります。

空気中の浮遊微粒子（繊維くず、調理油、スプレー、たばこ等）は使用中の対流により、炭化してガード付近に付着し、汚れの原因になります。お手入れ方法に従って定期的に清掃してください。

安全点検のおすすめ

「マイヒートセラフィ」は、厳しい品質管理のもとで製造しておりますが、長期間のご使用によるトラブルを未然に防止し、末永く安心してご使用いただくため、ご使用後４～５年程度経ちましたら、定期的な安全点検をおすすめします。（有料）
内部にほこり等がたまったまま長期間使用しますと火災や故障の原因になります。

●詳しくはお買い求めの販売店または当社フリーダイヤル（裏表紙）までご相談ください。

修理を依頼される前に

故障・異常が生じた際は、下記の表を参照して処置してください。
処置をして運転を再開しても再度同じような現象が生じる場合、またはいずれの場合にも当てはまらない場合は、電源プラグをコンセントから抜いて電源を切り、型番と現象を詳しくお買い求めの販売店または当社フリーダイヤル(裏表紙)にご連絡ください。

⚠警告

修理技術者以外の人は、絶対に分解したり、修理・改造はしないでください。

●発火したり、異常動作して、火災や感電・けがの原因になります。

●修理は、お買い求めの販売店または当社フリーダイヤル(裏表紙)にご相談ください。

現　象	原　因	処 置 方 法
①暖房器が放熱しない。	電源スイッチが「切」になっている。	電源スイッチを押し通電ランプと能力表示ランプが点灯することを確認してください。8ページを参照ください。
	オンタイマー予約になっている。(オンタイマーランプの点灯または点滅表示)	オンタイマー予約の時間が経過すると暖房器に通電されます。直ぐに暖房を行ないたい場合はオンタイマーボタンを押して予約を解除してください。オンタイマーボタンを押す毎にランプが6h→7h→8h→解除(消灯)、ヒーターランプ点灯と変わってゆきます。
		オフタイマーボタンを押しても通電可能です。
	オフタイマー予約で通電が止まった。	オフタイマー予約の時間が経過すると暖房器への通電が停止されます。暖房を行ないたい場合は電源スイッチを入れ直してください。
	自動停止機能(無操作・無動作8時間)が作動した。	電源スイッチを入れ直してください。11ページを参照ください。
	転倒時電源オフスイッチが作動した。(通電ランプの点滅)	本体が傾いたり、倒れている場合は本体を真っ直ぐ起こして、電源スイッチを入れ直してください。③を参照ください。
	温度過昇防止装置が作動した。	電源スイッチを押し直しても通電ランプが点灯しない場合、本体が冷めるまで待ち、障害物や中に異物があれば取り除き、本体背面の復帰ボタンを押して、電源スイッチを入れ直してください。③を参照してください。
	電源コンセントのブレーカーが「切」になっている。	ブレーカーを入れてください。 ※再度ブレーカーが落ちる場合は⑤へ。
	ヒーターの断線・内部回路等の故障	使用を止め、お買い求めの販売店または当社フリーダイヤル(裏表紙)に連絡してください。
	停電	分電盤やブレーカーを確認してください。地域停電などの場合はご契約の電力会社へ連絡してください。
②室内が暖まらない。	能力切替設定が低い。	能力切替ボタンを押して設定を上げてください。(操作部のボタンを押す毎にHIGH→LOW→ECOモードと能力が切り替わります。)
	暖房器の能力と室内条件(広さ、断熱性・気密性、地域等)が適合していない。	お買い求めの販売店にご相談ください。, 輻射による暖房器のため、暖まりかたがスポット的、局所的でお部屋全体が暖まらないことがあります。

現　象	原　因	処 置 方 法
③通電ランプが点滅する。	転倒時電源オフスイッチの作動（通電ランプの点滅）	本体が傾いたり、倒れている場合は本体を真っ直ぐ起こして、電源スイッチを入れ直してください。
④タイマーランプが点滅する。	タイマーによる残り時間の表示	オフタイマーでは３０分以下、オンタイマーでは点滅回数が残り時間数の目安を示します。9〜10ページを参照ください。
⑤ブレーカーが落ちる。	短絡（ショート）・過電流・漏電	ブレーカーの容量を超えた電気器具を使用した場合、ブレーカーが作動します。ブレーカーの容量の範囲内になるよう接続する電気器具を適切に切った上で、ブレーカーを入れ直して使用してください。 それでも作動する場合は、使用を止めてお買い求めの販売店または当社フリーダイヤル（裏表紙）に連絡してください。
⑥においがする。	使用開始時のにおい	数日間で消えますので、特に問題ありません。
	ほこりがたまっている。	掃除機などで、本体のほこりを吸い取ってください。
⑦暖房器から音がする。	放熱や室温変化による膨張・収縮音 通電によるわずかな振動音	放熱や通電、または室温変化によるもので異常ではありません。そのままご使用ください。6ページを参照ください。
⑧暖房器から異常な音がする。「カチャカチャ」など	本体の故障	電源プラグをコンセントから抜き、使用を止めてください。 使用を止めてお買い求めの販売店または当社フリーダイヤル（裏表紙）に連絡してください。
⑨電源スイッチが切れない。ボタン操作が効かない。	本体の故障	電源プラグをコンセントから抜き、使用を止めてください。 お買い求めの販売店または当社フリーダイヤル（裏表紙）に連絡してください。

保証書とアフターサービス

●保証書

■添付の保証書に、所定事項の記入および記載内容をお確かめのうえ、大切に保管してください。

●アフターサービス

■修理を依頼されるとき

この説明書の「修理を依頼される前に」をご覧のうえ調べていただき、それでも不具合の場合は、必ず電源をお切りになり、お買い求めの販売店または当社フリーダイヤル（裏表紙）にご相談ください。

■保証期間は、ご購入日から３年間です。

o保証期間中は…

保証書の規定に基づき修理させていただきます。

o保証期間経過後は…

お買い求めの販売店または当社フリーダイヤル（裏表紙）にご相談のうえ、修理によって機能が維持できる場合は、ご希望により有料で修理させていただきます。

■部品の保有期間

遠赤外線ヒーター「マイヒートセラフィ」の補修用性能部品（製品の機能を維持するために必要な部品）の最低保有期間は、製造打切り後6年です。
この期間は経済産業省の指導によるものです。

譲渡、廃棄について

■譲渡される場合

本品を他人に譲渡される場合は、必ずこの取扱説明書をお渡しください。

■廃棄される場合

廃棄される場合は、お住いの市区町村などの廃棄物処理方法に従って廃棄してください。

主な仕様

製品名	マイヒート　セラフィ　MyHeat　Seraphy®
型番	MHS-700(W)／MHS-700(K)
外形寸法	600mm(幅) × 491mm(高さ) × 258mm(奥行)　※脚部を含んだ寸法になります
質量	5.5kg
電源	単相 100V 50/60Hz
消費電力	700W
最大放熱量	2,520kJ/h(602kcal/h)
能力切替	3段切替(HIGH：700W　LOW：350W　ECO モード)
タイマー	オフタイマー　(1 時間・2時間・3時間) オンタイマー　(6時間・7時間・8時間)
安全装置	温度過昇防止装置 転倒時電源オフ機能 自動停止機能(無操作・無動作 8 時間) チャイルドロック
電源コード長さ	1.8m(トラッキング防止プラグ付)
キャスター	34mm 径　回転式
ボディカラー	(W)：ホワイト／(K)：ブラック　(ガード：共にグレー)
暖房目安※1	4～6 畳

※1 暖房目安は、高気密・高断熱住宅の場合で、地域や部屋の断熱性・気密性により異なります。
一般的な住宅の場合は右の表をご参照ください。
仕様および外観等は、改良のため変更になる場合があります。

■一般的な住宅での暖房の適用床面積(目安)※2

断熱材の厚み＼住宅の種類	コンクリート住宅	木造住宅
50㎜	約8畳(12.9㎡)まで	約6畳(8.6㎡)まで
なし	約4.5畳(6.9㎡)まで	約3畳(4.9㎡)まで

※2 暖房の目安は、一般社団法人日本電機工業会の統一基準によります。

愛情点検

●長年ご使用のセラフィの点検を!

このような症状はありませんか	●電源を入れても運転しない時がある。 ●本体、電源コード・電源プラグなどが異常に熱い。 ●こげくさい臭いがする。 ●電源コードを動かすと通電が止まる。 ●製品に触れると電気を感じる。 ●その他の異常や故障がある。	ご使用中止	このような場合、事故防止のため、運転を停止し、コンセントから電源プラグを抜いて、必ずお買い求めの販売店または当社フリーダイヤル(下記)に点検・修理(有料)をご相談ください。

■マイヒート セラフィ専用ホームページ　www.i-central.co.jp/seraphy/

人と地球にやさしい感動空間を

株式会社インターセントラル

東京支店・ショールーム　〒103-0027　東京都中央区日本橋本町3丁目7番2号 MFPR日本橋本町ビル1F
TEL (03)6661-6381(代) FAX (03)6661-6382

盛岡本社・営業所・工場　〒020-0616　岩手県滝沢市木賊川(トクサガワ)417番地1
TEL (019)688-1031(代) FAX (019)688-1030

インターセントラル フリーダイヤル

製品に関するお問い合わせ、修理についてのご相談など

0120-82-6218

(※携帯電話からもご利用いただけます)

【受付時間】9:00～17:00

(土・日・祝日、年末年始、GW、夏期休業を除く)

型　番：MHS−700(W)／MHS−700(K)
保証期間：お買い上げ日より3年
対　象：本体
ご購入日：　　年　　月　　日
販売店
店名・住所・電話番号

※所在地、電話番号等は変更になることがありますので、あらかじめご了承ください。最新の情報は当社ホームページをご確認ください。